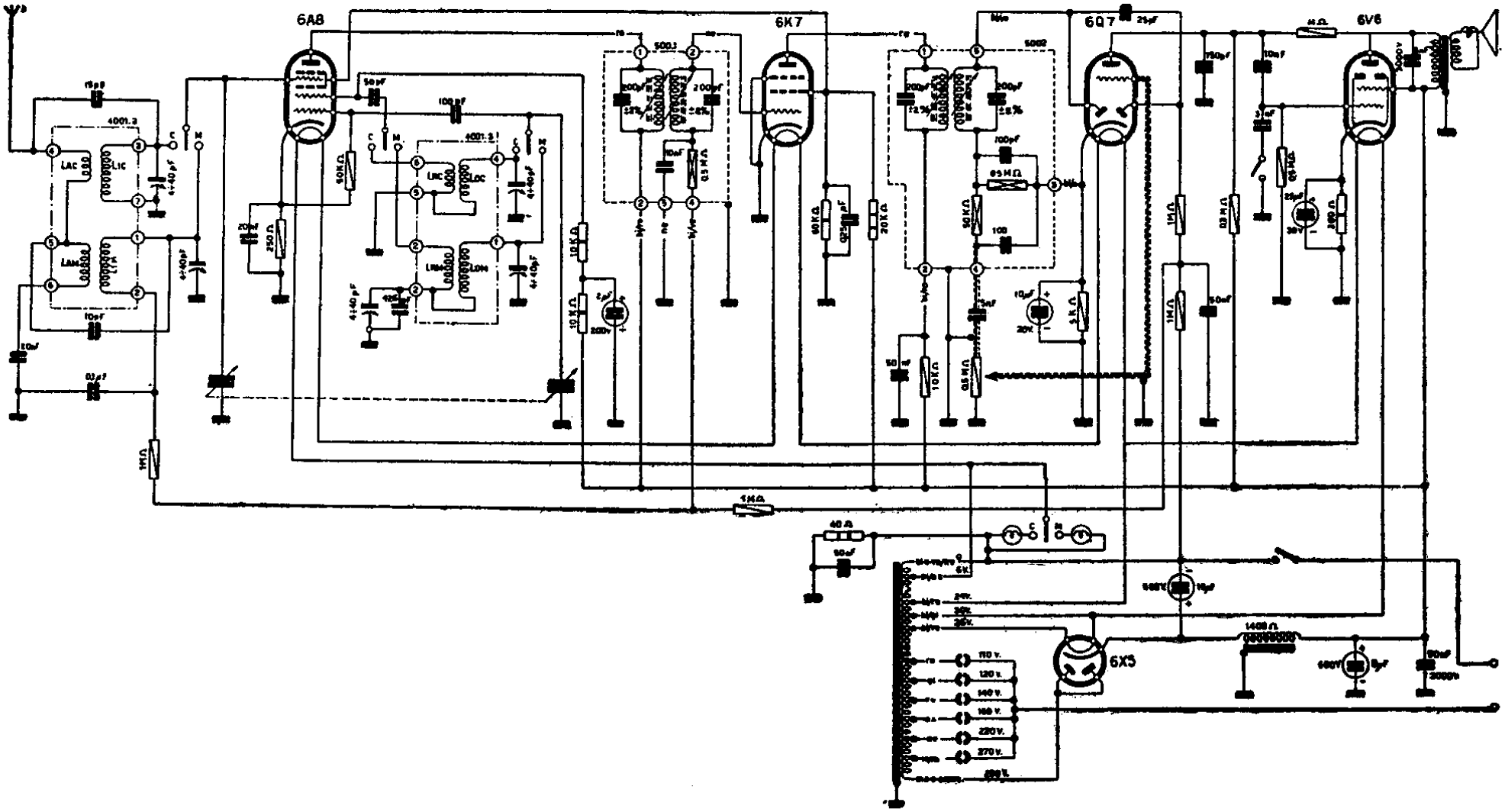

SIARE RADIO. — Mod. 11. – Gamme onde medie e corte. – Potenza d'uscita circa 3 watt. – Media frequenza: 467 kc/s. (n indica 1000). – Produzione 1945.